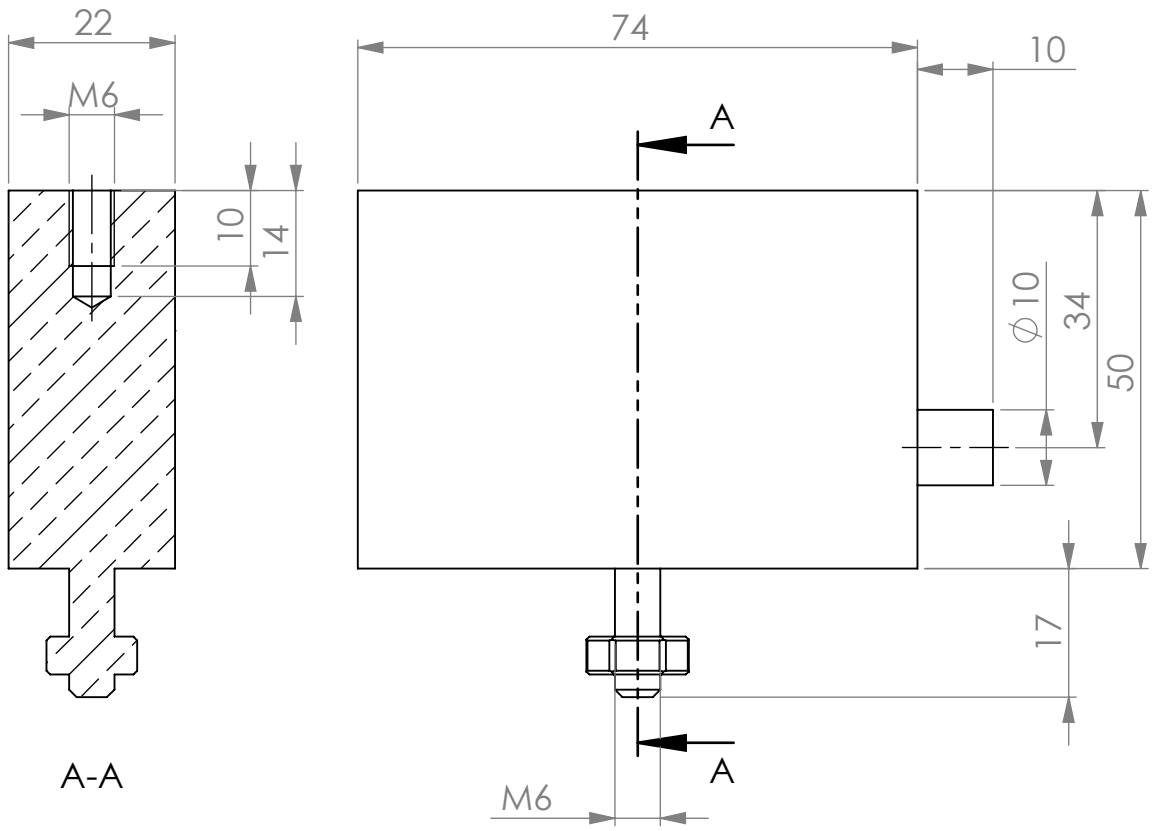

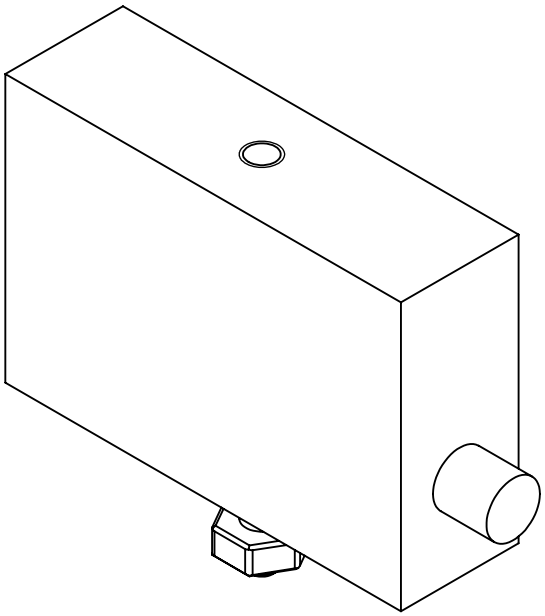

Allgemeintoleranzen ISO 2768-mK	OBERFLÄCHE: roh	ENTGRATEN UND SCHARFE KANTEN BRECHEN	WERKSTOFF:
	MAßSTAB: 1:1		BENENNUNG:

	NAME	DATUM
GEZEICHNET	E.Steier	08.12.2023
GEPRÜFT	G. Kern	01.04.1844

SAUTER GmbH
Ziegelei 1
D - 72336 Balingen
www.sauter.eu
email: info@sauter.eu

ARTIKEL: externe Messzelle bis 500N

MODELL:

MAßEINHEIT: mm	REVISION: 1.0	
GEWICHT: 0.22 kg	Blattformat A4	BLATT 1 VON 1

Rev.	Änderung	DATUM	Z:\PM_neu\CAD Solidworks Daten\FH\